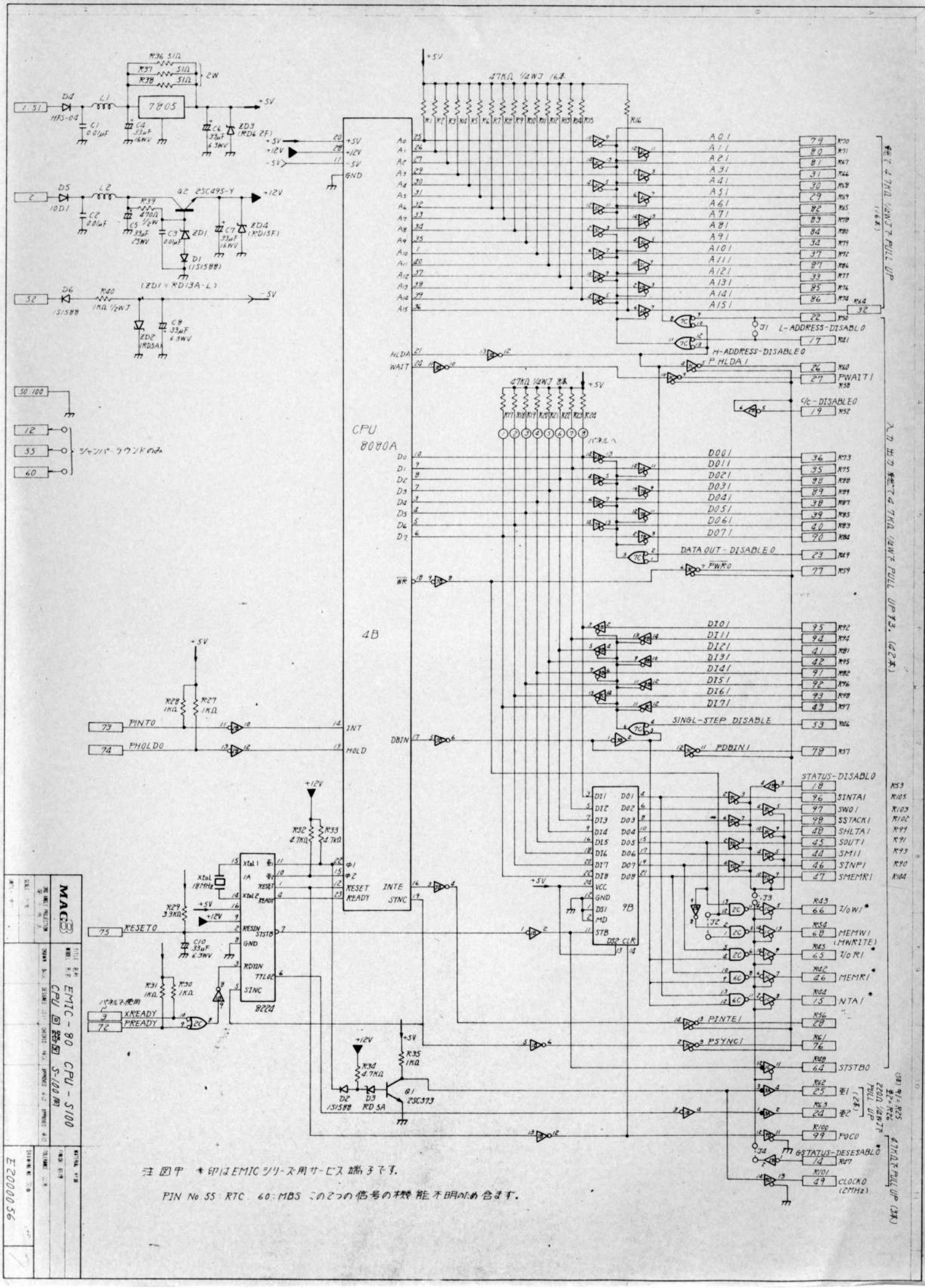

7805
CPU
8080A
4B
8224
9B
Q2 2SC495-Y
Q1 2SC373
(ZD1 = RD13A-L)
ジャンパーラウンドのみ
L-ADDRESS-DISABLE0
H-ADDRESS-DISABLE0
PHLDA1
PWAIT1
C/C-DISABLE0
DATA OUT-DISABLE0
SINGL-STEP DISABLE
PDBIN1
STATUS-DISABLE0
SINTA1
SWO1
SSTACK1
SHLTA1
SOUT1
SM11
SINP1
SMEMR1
I/O W1
MEMW1 (MWRITE)
I/O R1
MEMR1
NTA1
PINTE1
PSYNC1
STSTB0
POC0
GSTATUS-DESESABLE0
CLOCK0 (2MHz)
PINT0
PHOLD0
RESET0
XREADY
PREADY
Xtal 18MHz
47KΩ 1/4W7 16本
47KΩ 1/4W7 8本
パネルへ
パネルで使用
注 図中 ＊印はEMICシリーズ用サービス端子です。
PIN No 55 RTC 60 MBS この2つの信号の機能不明のため含まず。
MAGO
EMIC-80 CPU-S100
CPU 回路図 S-100用
E2000056